M75 M75H

ATTENZIONE: OLIO SINTETICO
ATTENTION: SYNTHETIC OIL
ATTENTION: HUILE DE SYNTHESE
ACHTUNG: SYNTHETIKOEL
PRECAUCIÓN: ACEITE SINTÉTICO

CARICO STATICO • STATIC LOAD CHARGE STATIQUE • STATISCHE BELASTUNG CARGA ESTÁTICA
M75 Kg. 2000 • M75H Kg. 2700
Capacità olio • Oil capacity Capacité huile • Ölmenge Capacidad aceite
L. 2.8
Peso argano • Gear weight Poids treuil • Getriebegewicht Peso reductor
Kg. 115

Rapporti / Ratio Rapport / Ubersetzung Reducción	Momento Torcente / Torque Moment Moment de Torsion / Torsionsmoment Par de torsión	Rendimento / Efficiency Rendement / Wirkungsgrad / Rendimiento	
		1500 RPM	1000 RPM
	Nm		
1/52	1081	0.73	0.70
1/50	1120	0.72	0.69
1/37	1181	0.84	0.83
2/55	850	0.78	0.75
2/37	622	0.86	0.81

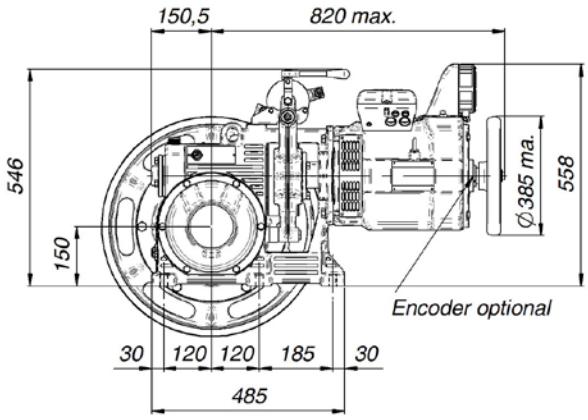

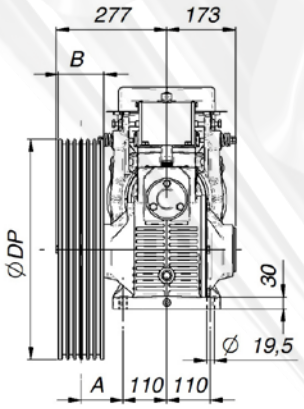

DP (mm)	B (mm)	A (mm)
<= 600	115	105
650	78	105
700	87	120

ATTENZIONE: OLIO SINTETICO
ATTENTION: SYNTHETIC OIL
ATTENTION: HUILE DE SYNTHESE
ACHTUNG: SYNTHETIKÖL
PRECAUCIÓN: ACEITE SINTÉTICO

CARICO STATICO • STATIC LOAD CHARGE STATIQUE • STATISCHE BELASTUNG CARGA ESTÁTICA
Kg. 3200
Capacità olio • Oil capacity Capacité huile • Ölmenge Capacidad aceite
L. 2.8
Peso argano • Gear weight Poids treuil • Getriebegewicht Peso reductor
Kg. 120

Rapporti / Ratio Rapport / Ubersetzung Reducción	Momento Torcente / Torque Moment Moment de Torsion / Torsionsmoment Par de torsión	Rendimento / Efficiency Rendement / Wirkungsgrad / Rendimiento	
		1500 RPM	1000 RPM
	Nm		
1/52	1081	0.73	0.70
1/50	1120	0.72	0.69
1/37	1181	0.84	0.83
2/55	850	0.78	0.75
2/37	622	0.86	0.81

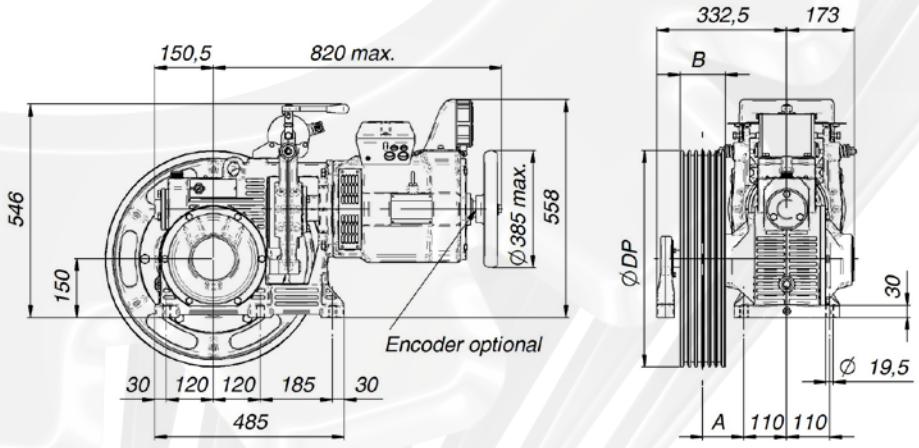

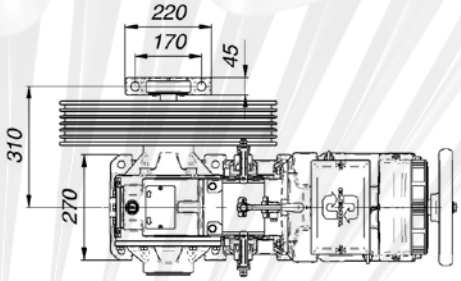

DP (mm)	B (mm)	A (mm)
<= 600	115	105
650	78	105
700	87	120

M75 M75H M75S

PORTATE - LOADS - CHARGES - NUTZLASTEN - CARGAS			
Tiro - Roping Mouflage Zug - Tiro	Motori - Motor - Moteurs - Motoren - Motores		
	Poli - Poles - Poles Poligen - Polos	Hz	RPM
1:1	4 - VVVF	50	1500

Puleggia Sheave Poulie TS Polea	Rapporto Ratio Rapport Ubersetz. Reducción	Vel. Sync. Sync. Speed Sync Vitesse Sync Geschw. Vel. Sync.	kW Async.			
			3	4	5,5	7,5
ø mm		m/s	Kg (Q + 2 x MSR*)			
360	1/52	0,54	684	912	979	
360	1/50	0,57	676	901	1015	
400	1/52	0,60	616	821	882	
400	1/50	0,63	608	811	913	
450	1/52	0,68	547	730	784	
450	1/50	0,71	541	721	812	
480	1/52	0,72	513	684	735	
480	1/50	0,75	507	676	761	
360	1/37	0,76	560	747	1027	1070
520	1/52	0,79	474	632	678	
520	1/50	0,82	468	624	703	
550	1/52	0,83	448	597	641	
400	1/37	0,85	504	672	924	963
550	1/50	0,86	442	590	664	
580	1/52	0,88	425	566	608	
600	1/52	0,91	411	547	588	
580	1/50	0,91	420	559	630	
600	1/50	0,94	406	541	609	
450	1/37	0,96	448	598	822	856
650	1/52	0,98	379	505	542	
480	1/37	1,02	420	560	770	803
650	1/50	1,02	374	499	562	
360	2/55	1,03	387	516	709	770
700	1/52	1,06	352	469	504	
520	1/37	1,10	388	517	711	741
700	1/50	1,10	348	464	522	
400	2/55	1,14	348	464	638	693
550	1/37	1,17	367	489	672	700
580	1/37	1,23	348	464	638	664
600	1/37	1,27	336	448	616	642
450	2/55	1,29	309	412	567	616
480	2/55	1,37	290	387	532	578
650	1/37	1,38	310	414	569	593
520	2/55	1,49	268	357	491	533
700	1/37	1,49	288	384	528	550
360	2/37	1,53	287	382	526	564
550	2/55	1,57	253	337	464	504
580	2/55	1,66	240	320	440	478
400	2/37	1,70	258	344	473	507
600	2/55	1,71	232	309	425	462
650	2/55	1,86	214	286	393	427
450	2/37	1,91	229	306	421	451
700	2/55	2,00	199	265	365	396
480	2/37	2,04	215	287	394	423
520	2/37	2,21	199	265	364	390
550	2/37	2,33	188	250	344	369
580	2/37	2,46	178	237	326	350
600	2/37	2,55	172	229	315	338
650	2/37	2,76	159	212	291	312
700	2/37	2,97	147	197	270	290

PORTATE - LOADS - CHARGES - NUTZLASTEN - CARGAS			
Tiro - Roping Mouflage Zug - Tiro	Motori - Motor - Moteurs - Motoren - Motores		
	Poli - Poles - Poles Poligen - Polos	Hz	RPM
1:1	6 - VVVF	50	1000

Puleggia Sheave Poulie TS Polea	Rapporto Ratio Rapport Ubersetz. Reducción	Vel. Sync. Sync. Speed Sync Vitesse Sync Geschw. Vel. Sync.	kW Async.		
			3	4	5,5
ø mm		m/s	Kg (Q + 2 x MSR*)		
360	1/52	0,36	979		
360	1/50	0,38	933	1015	
400	1/52	0,40	882		
400	1/50	0,42	840	913	
450	1/52	0,45	784		
450	1/50	0,47	746	812	
480	1/52	0,48	735		
480	1/50	0,50	700	761	
360	1/37	0,51	830	1070	
520	1/52	0,52	678		
520	1/50	0,54	646	703	
550	1/52	0,55	641		
400	1/37	0,57	747	963	
550	1/50	0,58	611	664	
580	1/52	0,58	608		
600	1/52	0,60	588		
580	1/50	0,61	579	630	
600	1/50	0,63	560	609	
450	1/37	0,64	664	856	
650	1/52	0,65	542		
480	1/37	0,68	623	803	
650	1/50	0,68	517	562	
360	2/55	0,69	558	744	770
700	1/52	0,70	504		
700	1/50	0,73	480	522	
520	1/37	0,74	575	741	
400	2/55	0,76	502	669	693
550	1/37	0,78	543	700	
580	1/37	0,82	515	664	
600	1/37	0,85	498	642	
450	2/55	0,86	446	595	616
480	2/55	0,91	418	558	578
650	1/37	0,92	460	593	
520	2/55	0,99	386	515	533
700	1/37	0,99	427	550	
360	2/37	1,02	405	540	564
550	2/55	1,05	365	487	504
580	2/55	1,10	346	462	478
400	2/37	1,13	365	486	507
600	2/55	1,14	335	446	462
650	2/55	1,24	309	412	427
450	2/37	1,27	324	432	451
700	2/55	1,33	287	382	396
480	2/37	1,36	304	405	423
520	2/37	1,47	281	374	390
550	2/37	1,56	265	354	369
580	2/37	1,64	251	335	350
600	2/37	1,70	243	324	338
650	2/37	1,84	224	299	312
700	2/37	1,98	208	278	290

(Rendimento • Efficiency • Rendement • Wirkungsgrad • Rendimiento 0,8)

*MSR = MASSA FUNI SBILANCIATE - UNBALANCED ROPES WEIGHT - POIDS DE CABLES DESEQUILIBRÉ - KEIN BALANCIERTES SEILEN GEWICHT - PESO DE CABLES DESEQUILIBRADO

PORTATE - LOADS - CHARGES - NUTZLASTEN - CARGAS			
Tiro - Roping - Mouflage Zug - Tiro	Motori - Motor - Moteurs - Motoren - Motores		
	Poli - Poles - Poles - Poligen - Polos	Hz	RPM
1:1	4/16 - AC2	50	1500/375

Puleggia Sheave Poulie TS Polea	Rapporto Ratio Rapport Ubersetz. Reducción	Vel. Sync. Sync. Speed Sync Vitesse Sync Geschw. Vel. Sync.	kW Async.							
			3	3,7	4,4	4,9	5,5	5,9	6,6	7,4
ø mm		m/s	Kg (Q + 2 x MSR*)							
360	1/52	0,54	595	734	873	972				
360	1/50	0,57	588	725	862	960	1015			
400	1/52	0,60	535	660	785	875				
400	1/50	0,63	529	652	776	864	913			
450	1/52	0,68	476	587	698	777				
450	1/50	0,71	470	580	690	768	812			
480	1/52	0,72	446	550	654	729				
480	1/50	0,75	441	544	647	720	761			
360	1/37	0,76	487	601	714	796	893	958	1070	
520	1/52	0,79	412	508	604	673				
520	1/50	0,82	407	502	597	665	703			
550	1/52	0,83	389	480	571	636				
400	1/37	0,85	438	541	643	716	804	862	963	
550	1/50	0,86	385	475	564	628	664			
580	1/52	0,88	369	455	542	603				
600	1/52	0,91	357	440	524	583				
580	1/50	0,91	365	450	535	596	630			
600	1/50	0,94	353	435	517	576	609			
450	1/37	0,96	390	481	572	637	714	766	856	
650	1/52	0,98	330	406	483	538				
480	1/37	1,02	365	451	536	597	670	719	803	
650	1/50	1,02	326	402	477	532	562			
360	2/55	1,03	336	415	493	549	616	661	740	770
700	1/52	1,06	306	377	449	500				
520	1/37	1,10	337	416	495	551	618	663	741	
700	1/50	1,10	302	373	443	494	522			
400	2/55	1,14	303	373	444	494	555	595	666	693
550	1/37	1,17	319	393	468	521	585	627	700	
580	1/37	1,23	302	373	443	494	554	595	664	
600	1/37	1,27	292	360	429	477	536	575	642	
450	2/55	1,29	269	332	394	439	493	529	592	616
480	2/55	1,37	252	311	370	412	462	496	555	578
650	1/37	1,38	270	333	396	441	495	531	593	
520	2/55	1,49	233	287	341	380	427	458	512	533
700	1/37	1,49	251	309	367	409	459	493	550	
360	2/37	1,53	249	308	366	407	457	490	549	564
550	2/55	1,57	220	271	323	359	403	433	484	504
580	2/55	1,66	209	257	306	341	383	410	459	478
400	2/37	1,70	224	277	329	367	411	441	494	507
600	2/55	1,71	202	249	296	329	370	397	444	462
650	2/55	1,86	186	230	273	304	341	366	410	427
450	2/37	1,91	200	246	293	326	366	392	439	451
700	2/55	2,00	173	213	254	282	317	340	380	396
480	2/37	2,04	187	231	274	305	343	368	411	423
520	2/37	2,21	173	213	253	282	317	340	380	390
550	2/37	2,33	163	201	239	267	299	321	359	369
580	2/37	2,46	155	191	227	253	284	304	341	350
600	2/37	2,55	150	185	219	244	274	294	329	338
650	2/37	2,76	138	170	203	226	253	272	304	312
700	2/37	2,97	128	158	188	209	235	252	282	290

PORTATE - LOADS - CHARGES - NUTZLASTEN - CARGAS			
Tiro - Roping - Mouflage Zug - Tiro	Motori - Motor - Moteurs - Motoren - Motores		
	Poli - Poles - Poles - Poligen - Polos	Hz	RPM
1:1	6/24 - AC2	50	1000/250

Puleggia Sheave Poulie TS Polea	Rapporto Ratio Rapport Ubersetz. Reducción	Vel. Sync. Sync. Speed Sync Vitesse Sync Geschw. Vel. Sync.	kW Async.			
			3	3,7	4,4	4,9
ø mm		m/s	Kg (Q + 2 x MSR*)			
360	1/52	0,36	856	979		
360	1/50	0,38	811	1000	1015	
400	1/52	0,40	770	882		
400	1/50	0,42	730	900	913	
450	1/52	0,45	685	784		
450	1/50	0,47	649	800	812	
480	1/52	0,48	642	735		
480	1/50	0,50	608	750	761	
360	1/37	0,51	722	891	1059	
520	1/52	0,52	592	678		
520	1/50	0,54	562	693	703	
550	1/52	0,55	560	641		
400	1/37	0,57	650	801	953	
550	1/50	0,58	531	655	664	
580	1/52	0,58	531	608		
600	1/52	0,60	513	588		
580	1/50	0,61	503	621	630	
600	1/50	0,63	487	600	609	
450	1/37	0,64	578	712	847	
650	1/52	0,65	474	542		
480	1/37	0,68	542	668	794	
650	1/50	0,68	449	554	562	
360	2/55	0,69	485	598	711	770
700	1/52	0,70	440	504		
700	1/50	0,73	417	514	522	
520	1/37	0,74	500	617	733	
400	2/55	0,76	436	538	640	693
550	1/37	0,78	473	583	693	
580	1/37	0,82	448	553	657	
600	1/37	0,85	433	534	635	
450	2/55	0,86	388	478	569	616
480	2/55	0,91	364	449	533	578
650	1/37	0,92	400	493	587	
520	2/55	0,99	336	414	492	533
700	1/37	0,99	371	458	545	
360	2/37	1,02	352	435	517	564
550	2/55	1,05	317	391	466	504
580	2/55	1,10	301	371	441	478
400	2/37	1,13	317	391	465	507
600	2/55	1,14	291	359	427	462
650	2/55	1,24	269	331	394	427
450	2/37	1,27	282	348	413	451
700	2/55	1,33	249	308	366	396
480	2/37	1,36	264	326	388	423
520	2/37	1,47	244	301	358	390
550	2/37	1,56	231	284	338	369
580	2/37	1,64	219	270	321	350
600	2/37	1,70	211	261	310	338
650	2/37	1,84	195	241	286	312
700	2/37	1,98	181	223	266	290

(Rendimento • Efficiency • Rendement • Wirkungsgrad • Rendimiento 0,8)

*MSR = MASSA FUNI SBILANCIATE - UNBALANCED ROPES WEIGHT - POIDS DE CABLES DESEQUILIBRÉ - KEIN BALANCIERTES SEILEN GEWICHT - PESO DE CABLES DESEQUILIBRADO

M75

M75AL

CARICO STATICO • STATIC LOAD CHARGE STATIQUE • STATISCHE BELASTUNG CARGA ESTÁTICA
Kg. 2500
Peso argano • Gear weight Poids treuil • Getriebegewicht Peso reductor
Kg. 150

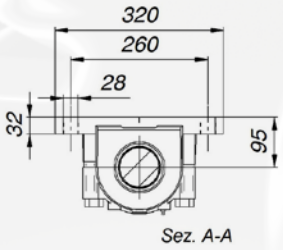

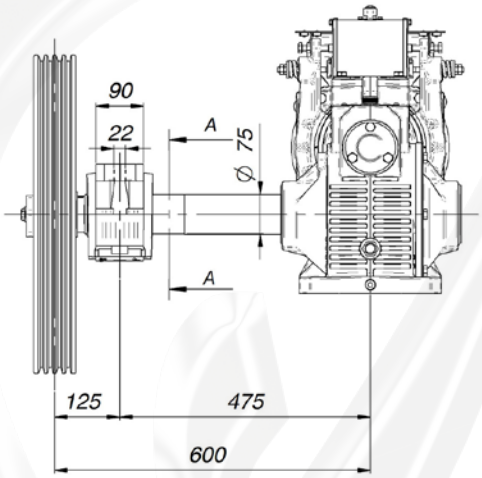

M75B M75HB
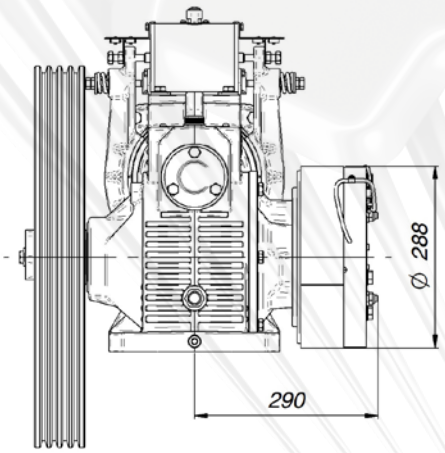
Momento Torcente Torque Moment Moment de Torsion Torsionsmoment Par de torsión	Voltaggio Voltage Tension Spannung Voltaje	Potenza Power Puissance Leistungen Potencia
Nm	V DC	W
800	207 / 104	352 / 88
Confome a / Coplies with / Conforme à / Entspricht / Conforme con: EN81-1 :1998 + A3 December 2009 / EN 81-20:2014